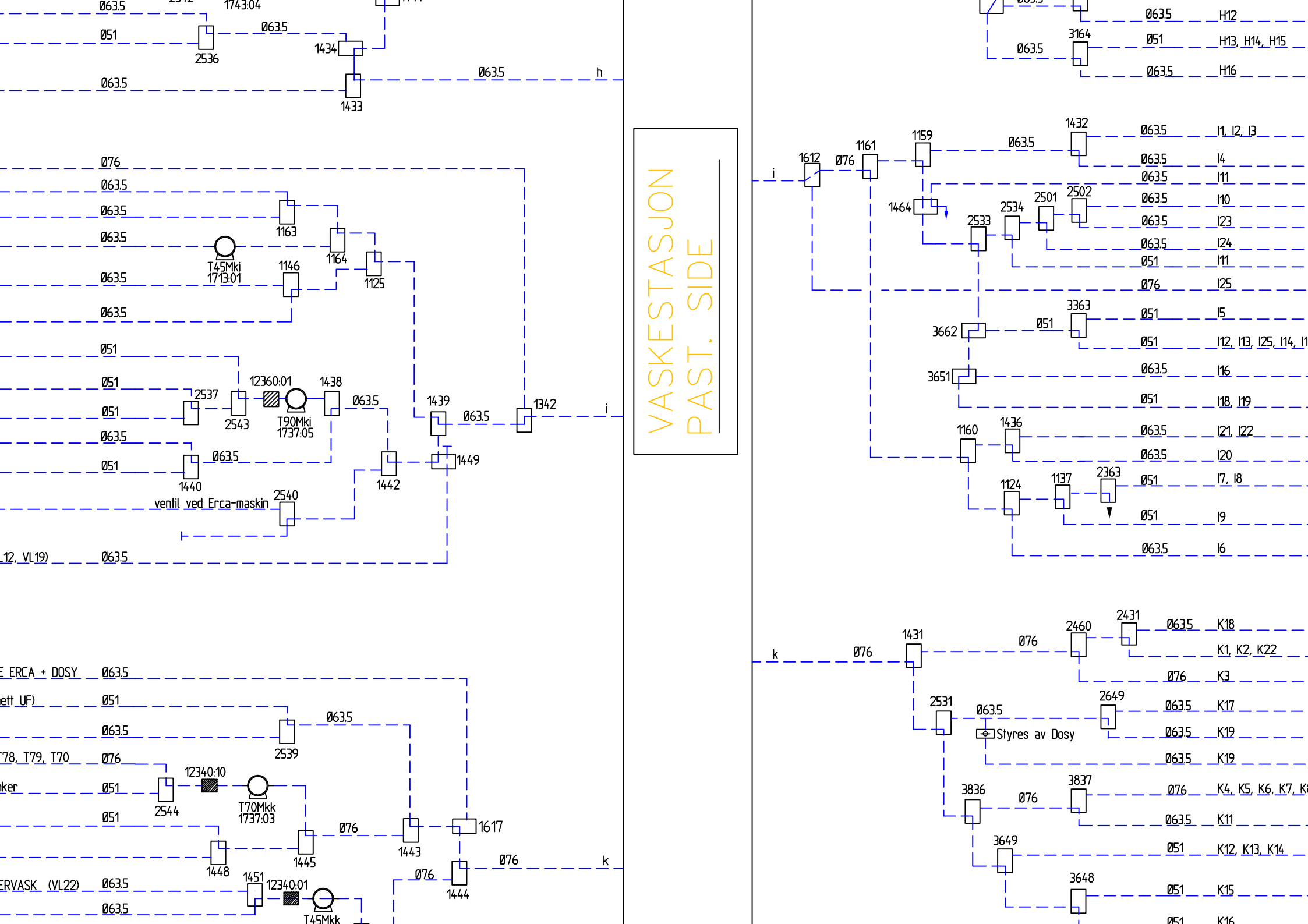
VASKESTASJON
PAST. SIDE
063.5
051
2536
1743:04
1434
1433
h
076
1163
1164
1146
1125
T45Mki
1713:01
2537
2543
12360:01
T90Mki
1737:05
1438
1439
1342
i
1440
1442
1449
ventil ved Erca-maskin
2540
VL12, VL19)
E ERCA + DOSY
ett UF)
T78, T79, T70
ker
2539
2544
12340:10
T70Mkk
1737:03
1448
1445
1443
1617
1444
k
ERVASK (VL22)
1451
12340:01
T45Mkk
1612
1161
1159
1432
1464
2533
2534
2501
2502
3662
3363
3651
1160
1436
1124
1137
2363
H12
3164
H13, H14, H15
H16
I1, I2, I3
I4
I11
I10
I23
I24
I25
I5
I12, I13, I25, I14, I1
I16
I18, I19
I21, I22
I20
I7, I8
I9
I6
1431
2460
2431
K18
K1, K2, K22
K3
2531
2649
Styres av Dosy
K17
K19
3836
3837
K4, K5, K6, K7, K
K11
3649
K12, K13, K14
3648
K15
K16